OIL & STEEL 35/26

SPECIFICHE TECNICHE	
ALLESTIMENTO	**Braccio telescopico + jib**
ALTEZZA MAX DI LAVORO	**35.00 mt**
ALTEZZA CALPESTIO	**33.00 mt**
SBRACCIO MAX DI LAVORO	**26.00 mt**
LARGHEZZA CARRO	**2.50 mt**
ALTEZZA A RIPOSO	**3.65 mt**
LUNGHEZZA CARRO	**8.45 mt**
PORTATA MAX CESTELLO	**280 kg (3 persone)**
PESO COMPLESSIVO	**26000 kg ca**

** I dati tecnici riportati sono di carattere commericale e indicativi, i dati di riferimento effettivi si trovano sul manuale d'uso e manutenzione del mezzo*

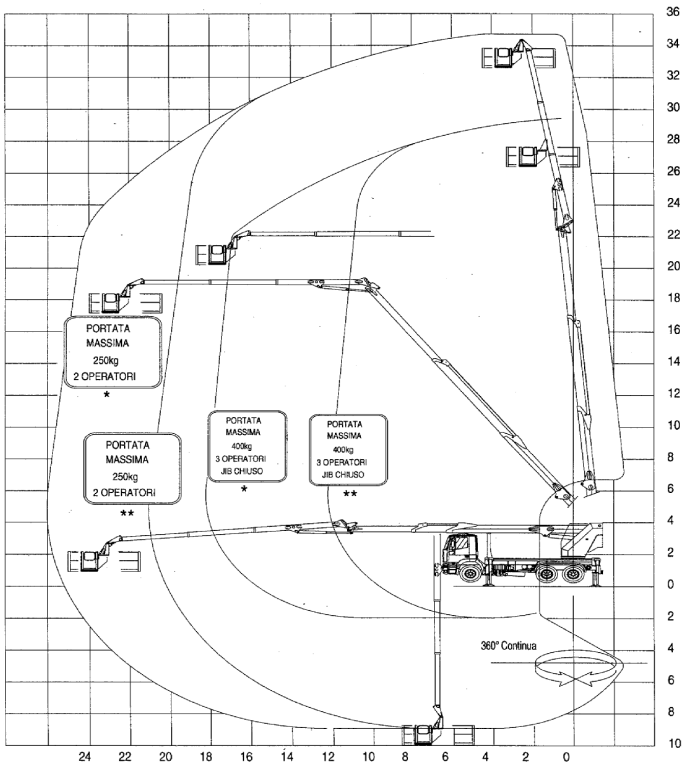

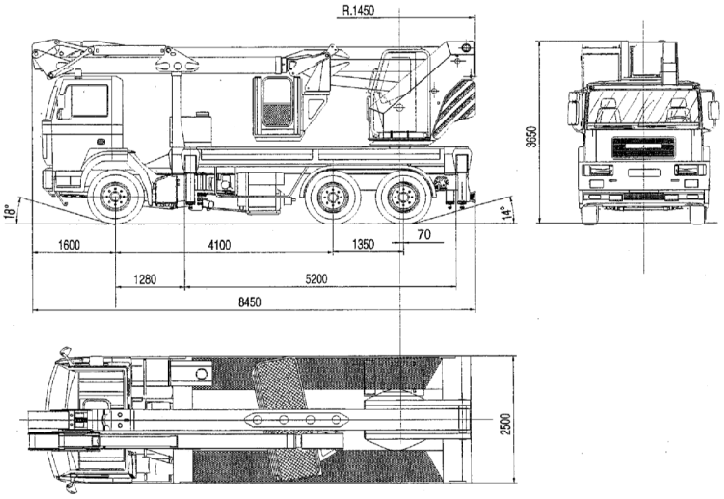

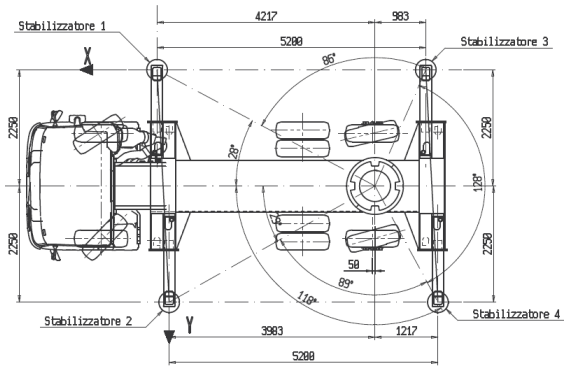

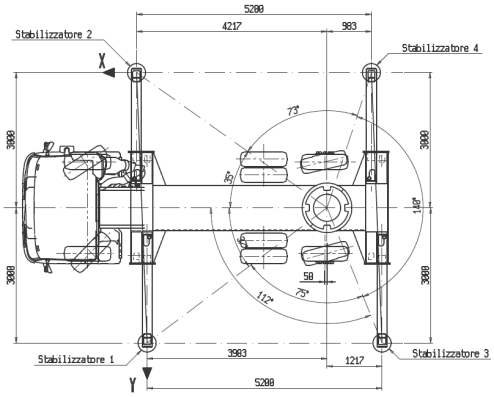

Truck Top S.r.l.
Sede Legale Via Indipendenza, 54 - 40121 Bologna
Sede Operativa Via Sabbionara, 611 - 40059 Fossatone di Medicina (Bo)
C.F./P.I. 04036411207 - Tel. +39 051 780666 - info@trucktop.it - www.trucktop.it
Società soggetta ad attività di direzione e coordinamento da parte di GRUPPO ITALIANO NOLEGGI S.P.A. Codice Fiscale 13803980963